LAUFEN PRO S H8109634001041 umyvadlo 60x46,5cm, s otvorem pro baterii

» Koupelny a WC » Umyvadla a umývátka

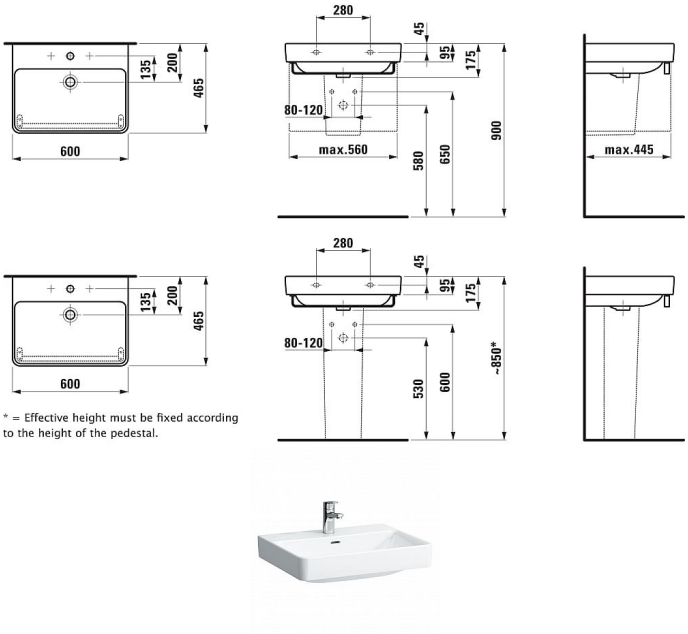

Kód produktu	18359
EAN	7612738283865

Materiál: Sanitární keramika
Počet upevňovacích bodů: 2
Provedení: 1 otvor pro baterii, středový
S glazovanou spodní stranou
Tvar: Hranaté
Typ instalace: Do nábytku, Závěsné
Typ přepadu: Standardní
Umístění umyvadlové mísy: Uprostřed
Uspořádání otvorů pro baterie: 1 otvor pro baterii uprostřed
Vnitřní délka umyvadla (mm): 555
Vnitřní šířka umyvadla (mm): 310
Čistá hmotnost (kg): 17

Dostupnost na hlavním skladě: skladem

Parametry

Výrobce	Laufen